STEINBERG

Unterputz Einbaukörper 1/2‘’

Art.Nr.010 4140 4

Installation

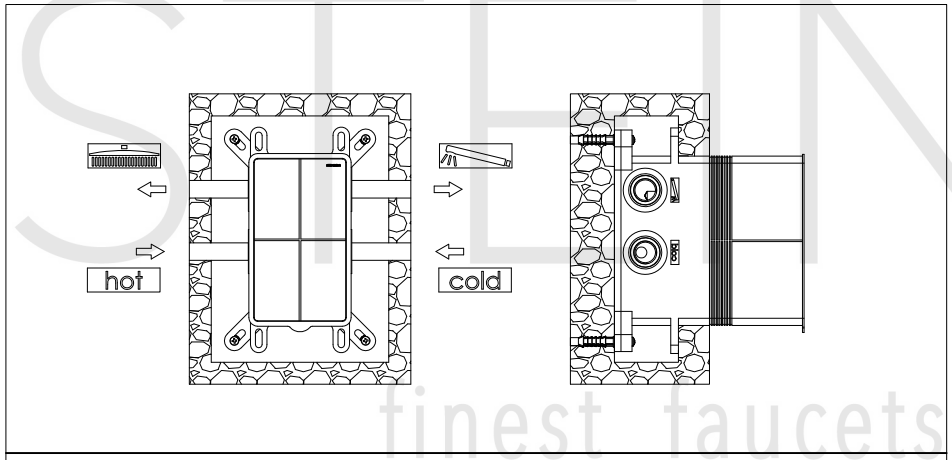

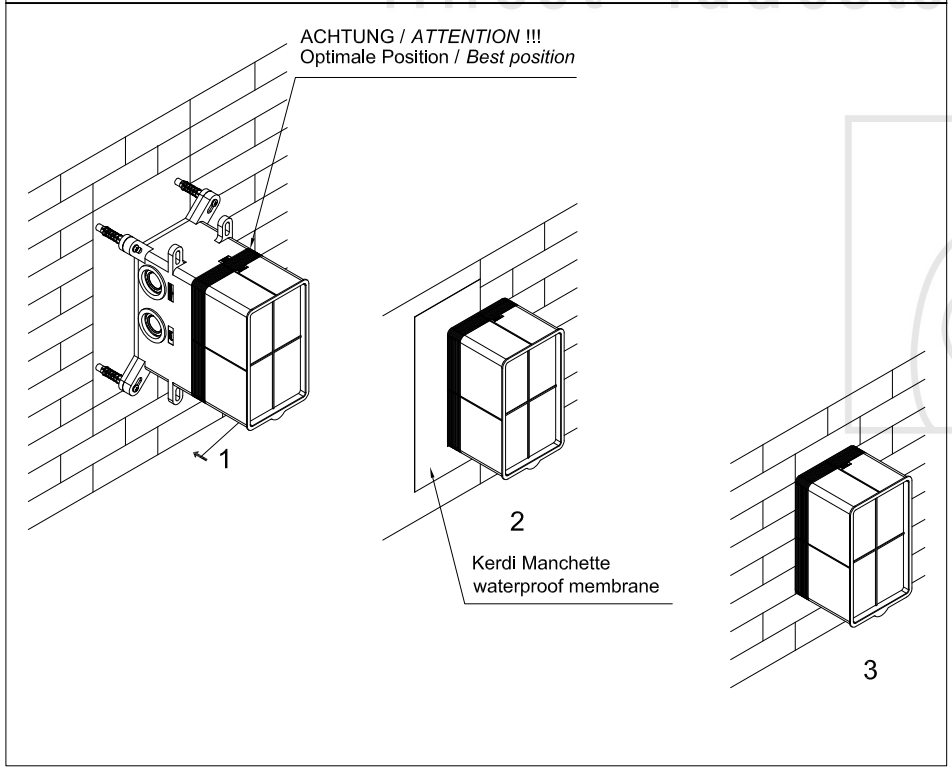

Technische Zeichnung

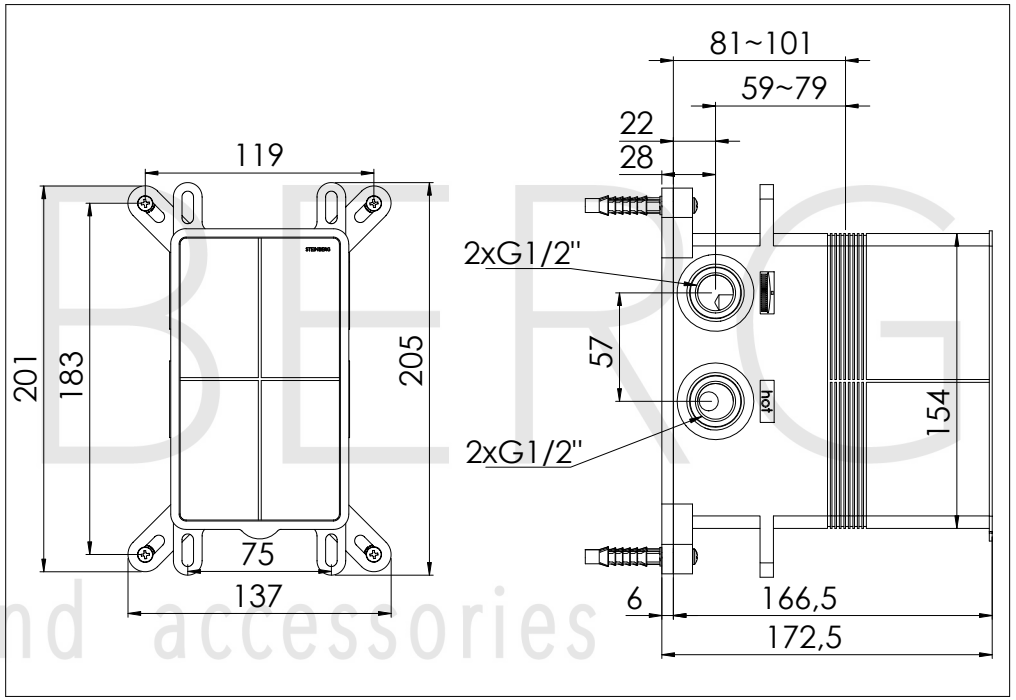

Explosionszeichnung

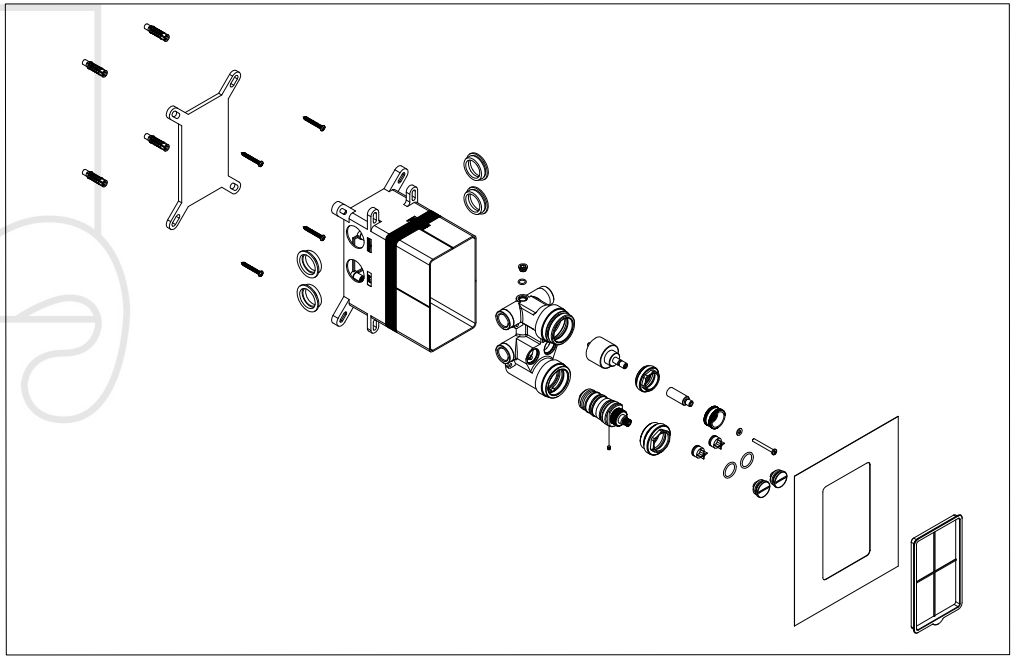

STEINBERG
finest faucets and accessories