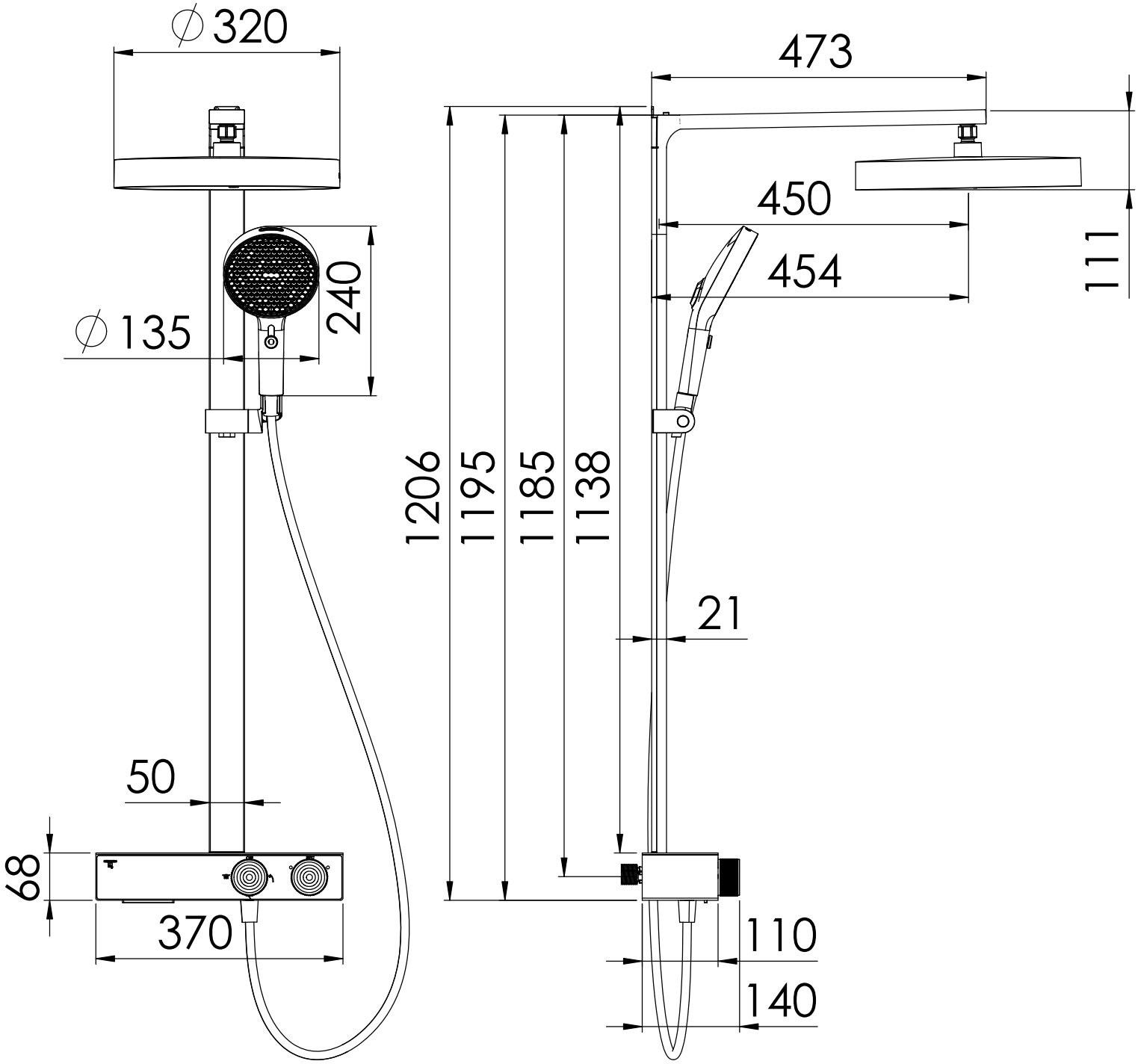
∅320
473
450
454
111
∅135
240
1206
1195
1185
1138
21
50
68
370
110
140

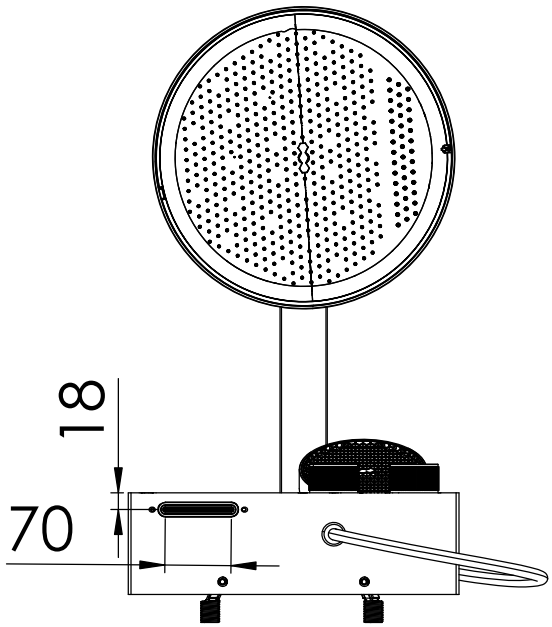
18
70

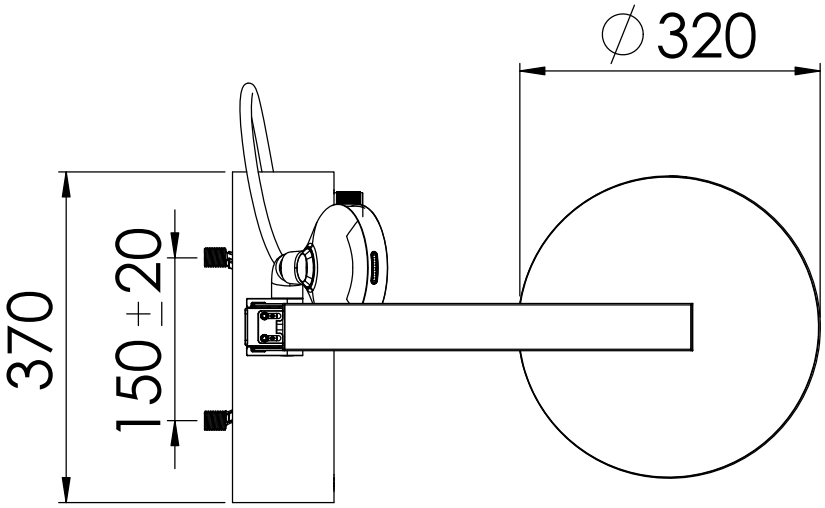
∅320
370
150±20

STEINBERG