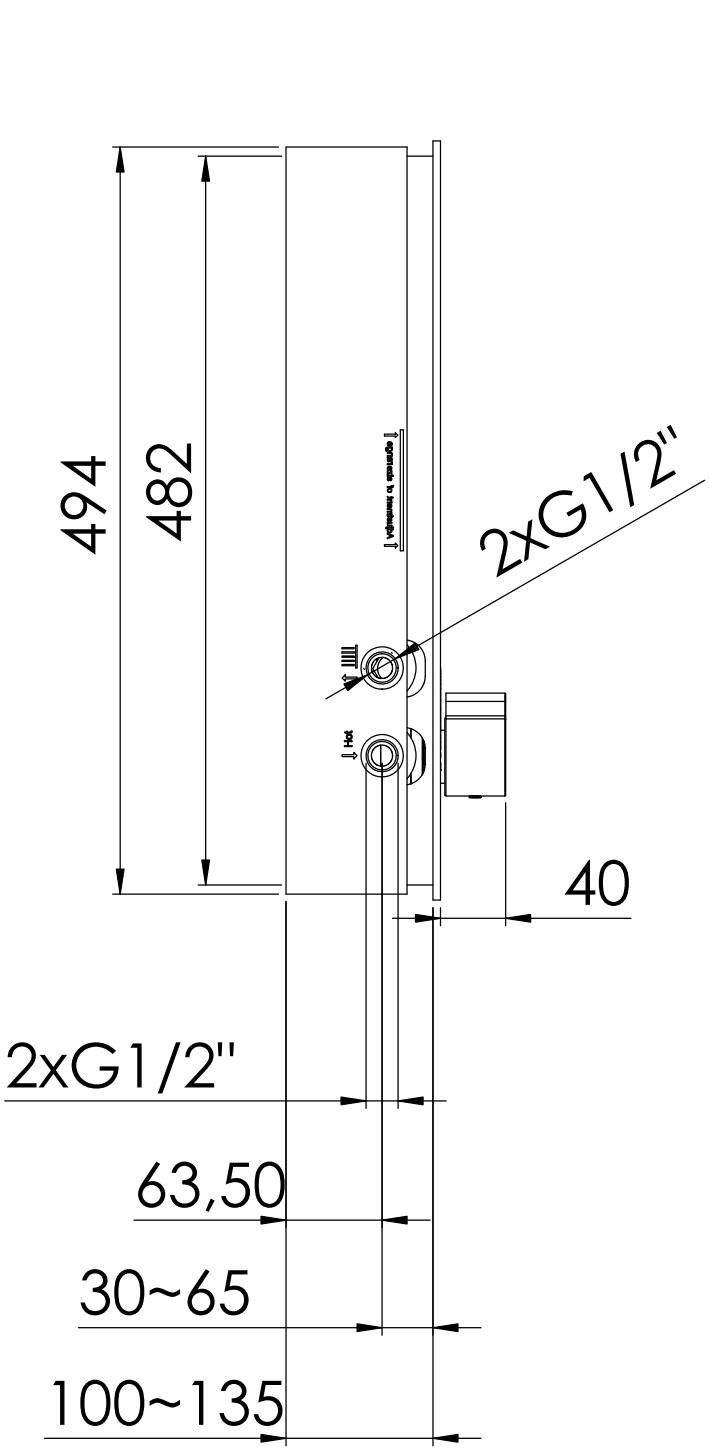
494
482
2xG1/2"
Hot
40
2xG1/2"
63,50
30~65
100~135

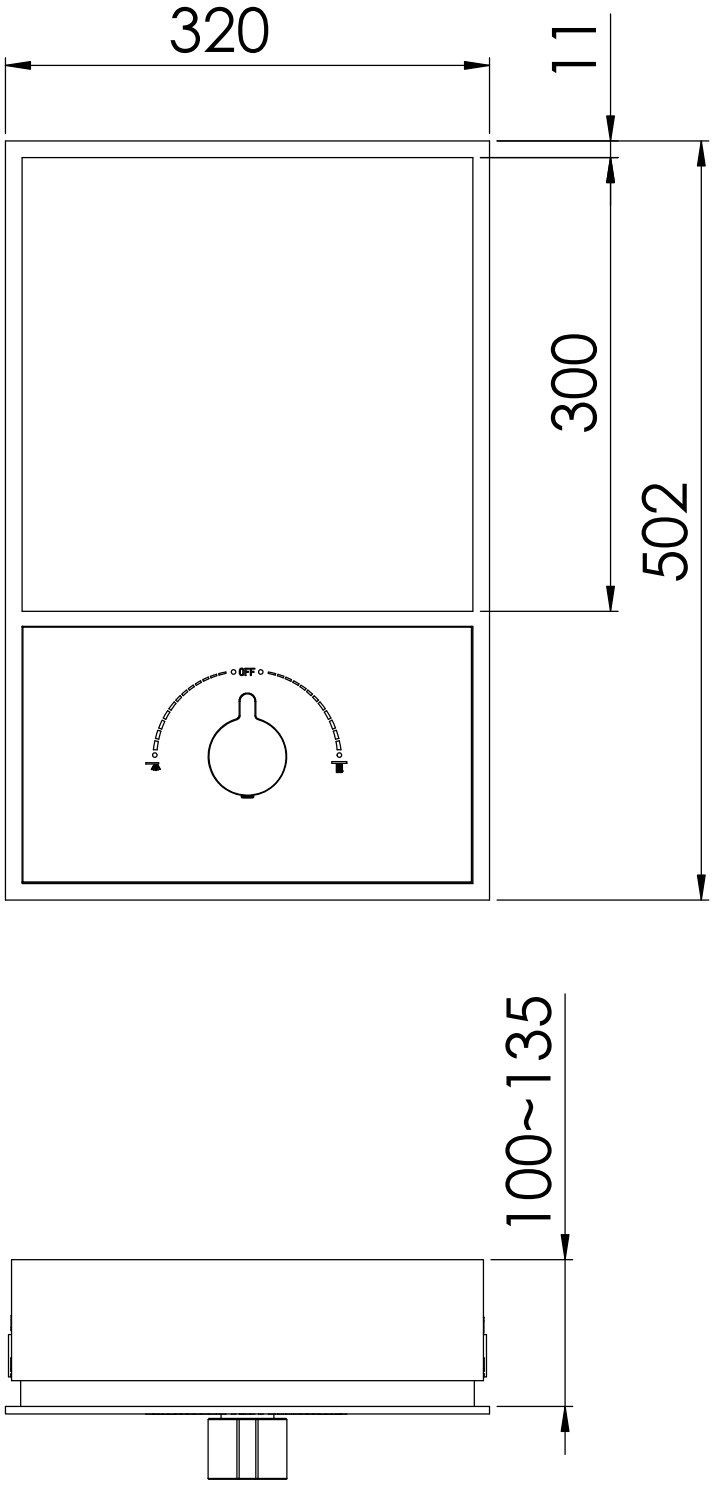
320
11
300
502
OFF
100~135