STEINBERG

Waschtisch-Einhebelmischbatterie
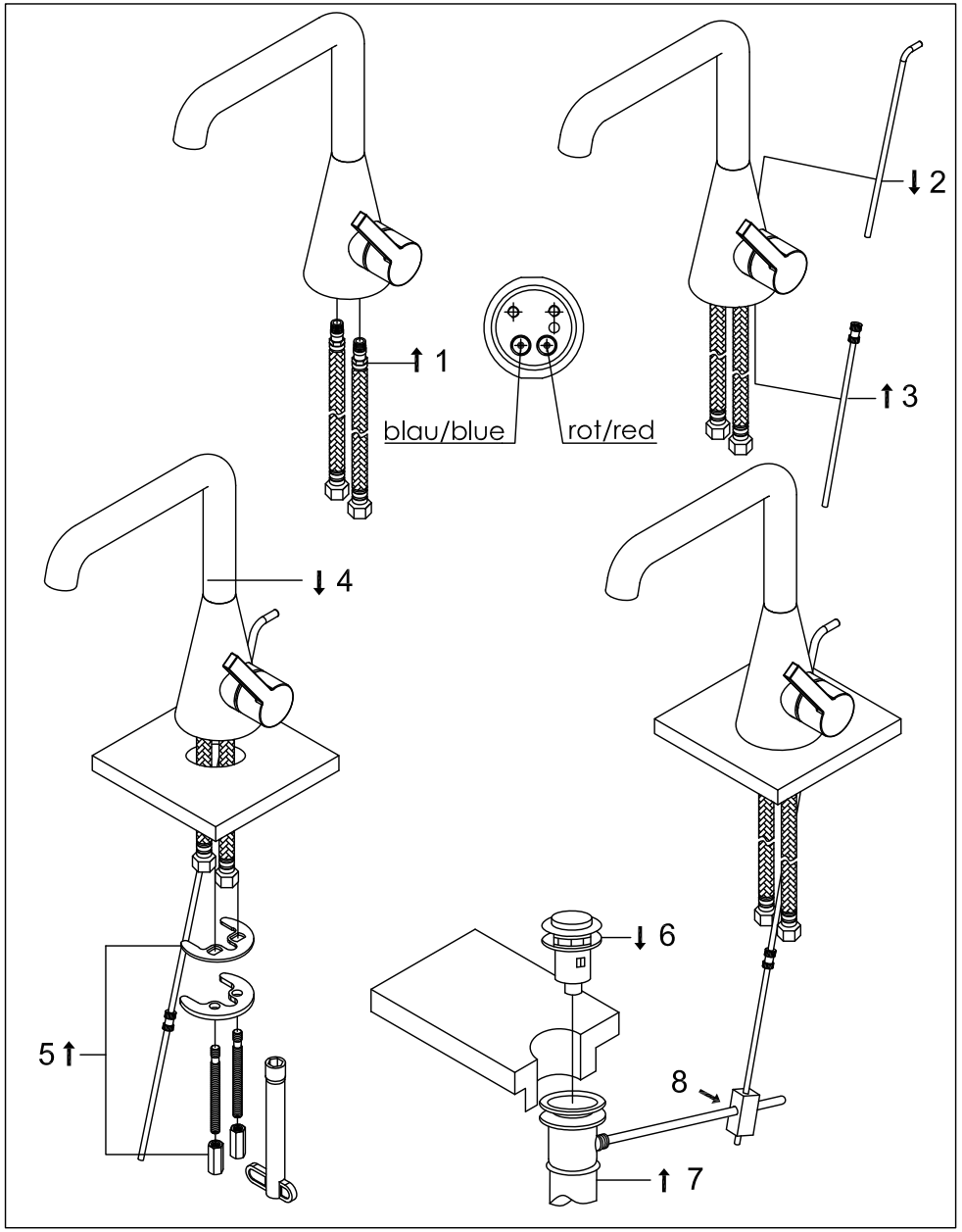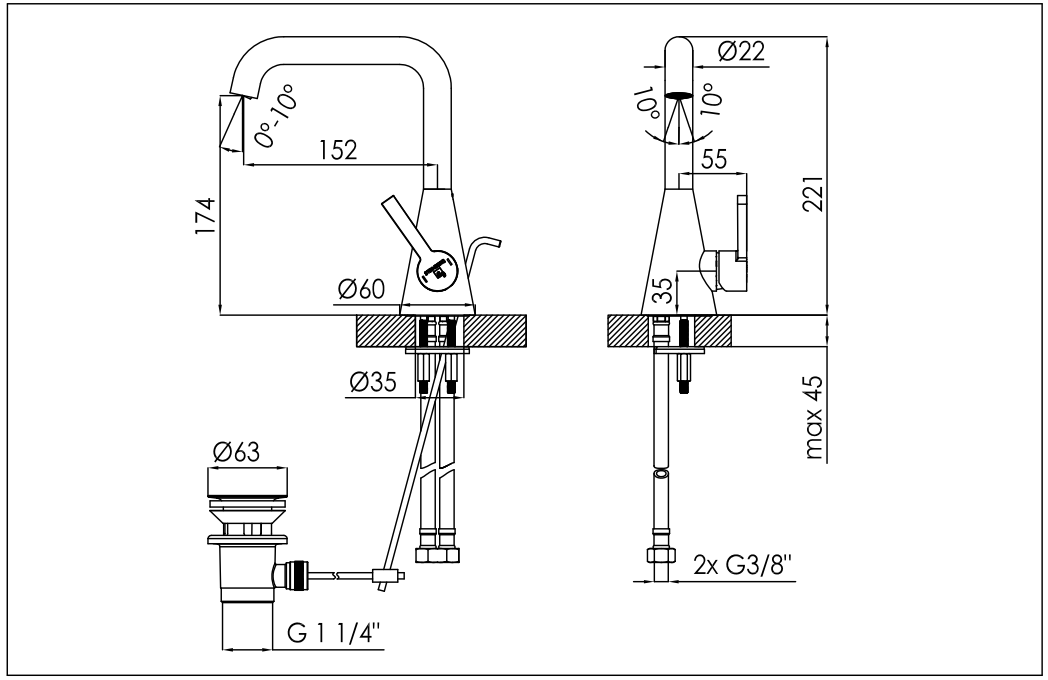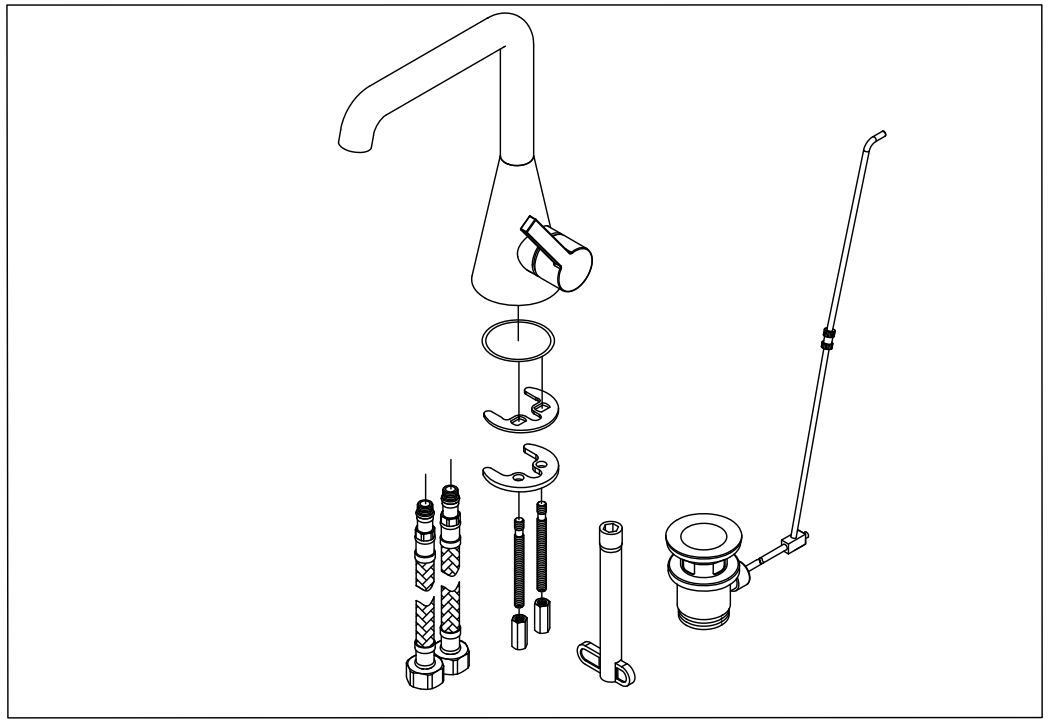
Art. Nr. 315 1000 / 315 1000 S / 315 1000 W