STEINBERG

Waschtisch Einhebelmischer

Single lever basin mixer

Art.Nr. 355 1000

Installation / Installation

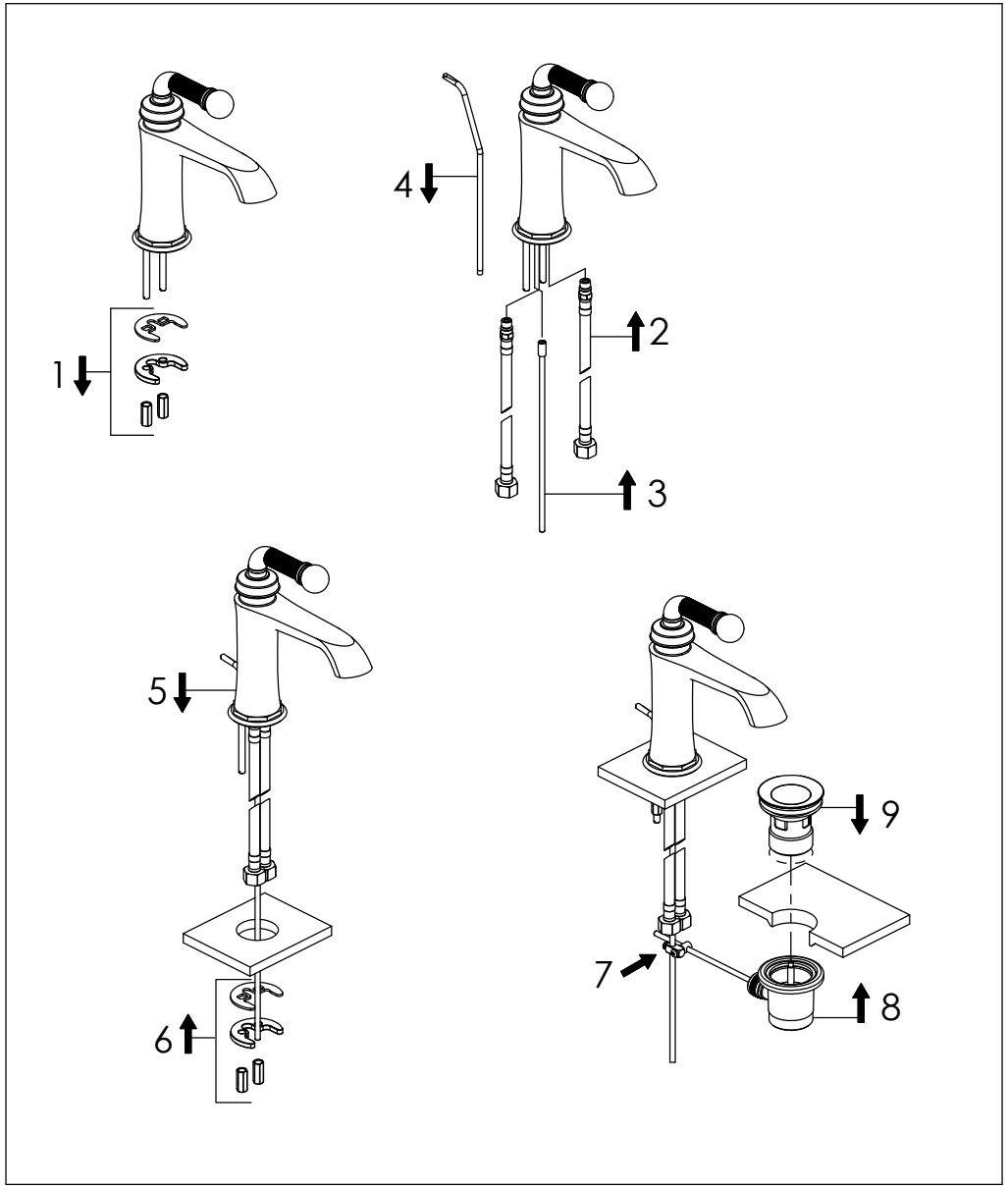

Technische Zeichnung / Technical drawing

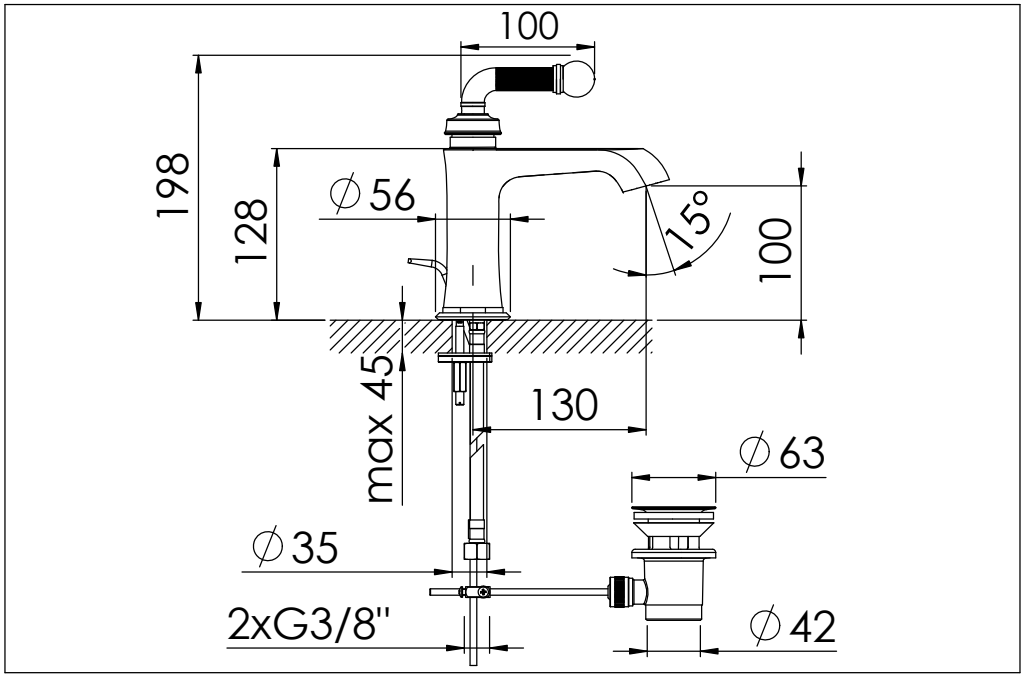
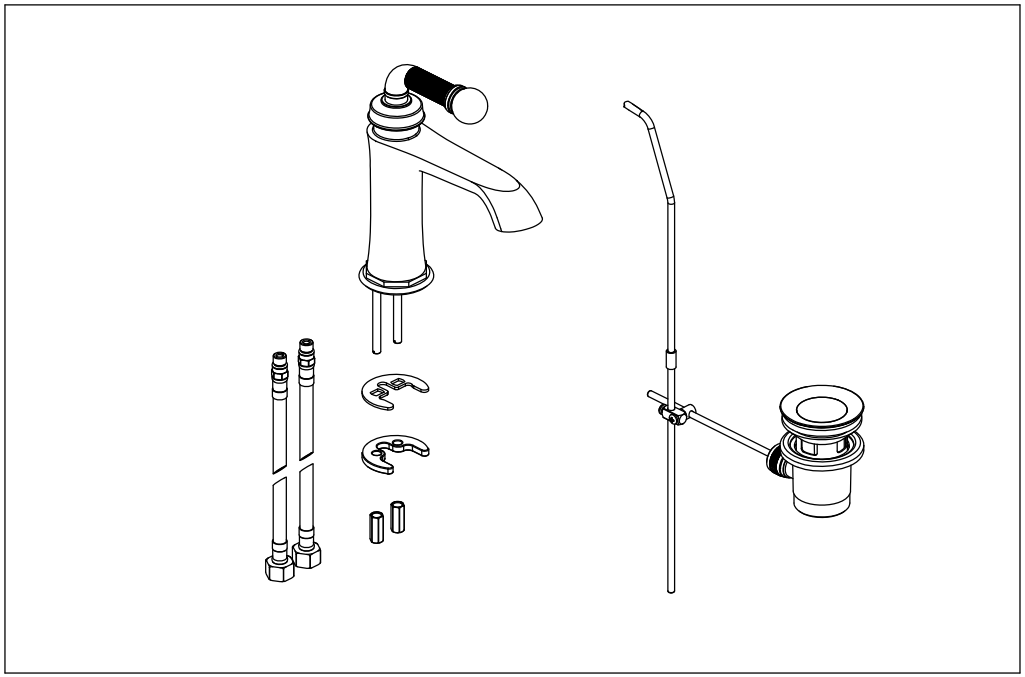
Explosionszeichnung / Exploded drawing