STEINBERG

Bidet Einhebelmischbatterie

Bidet single lever basin mixer

Art.Nr. 355 1300

Installation / Installation

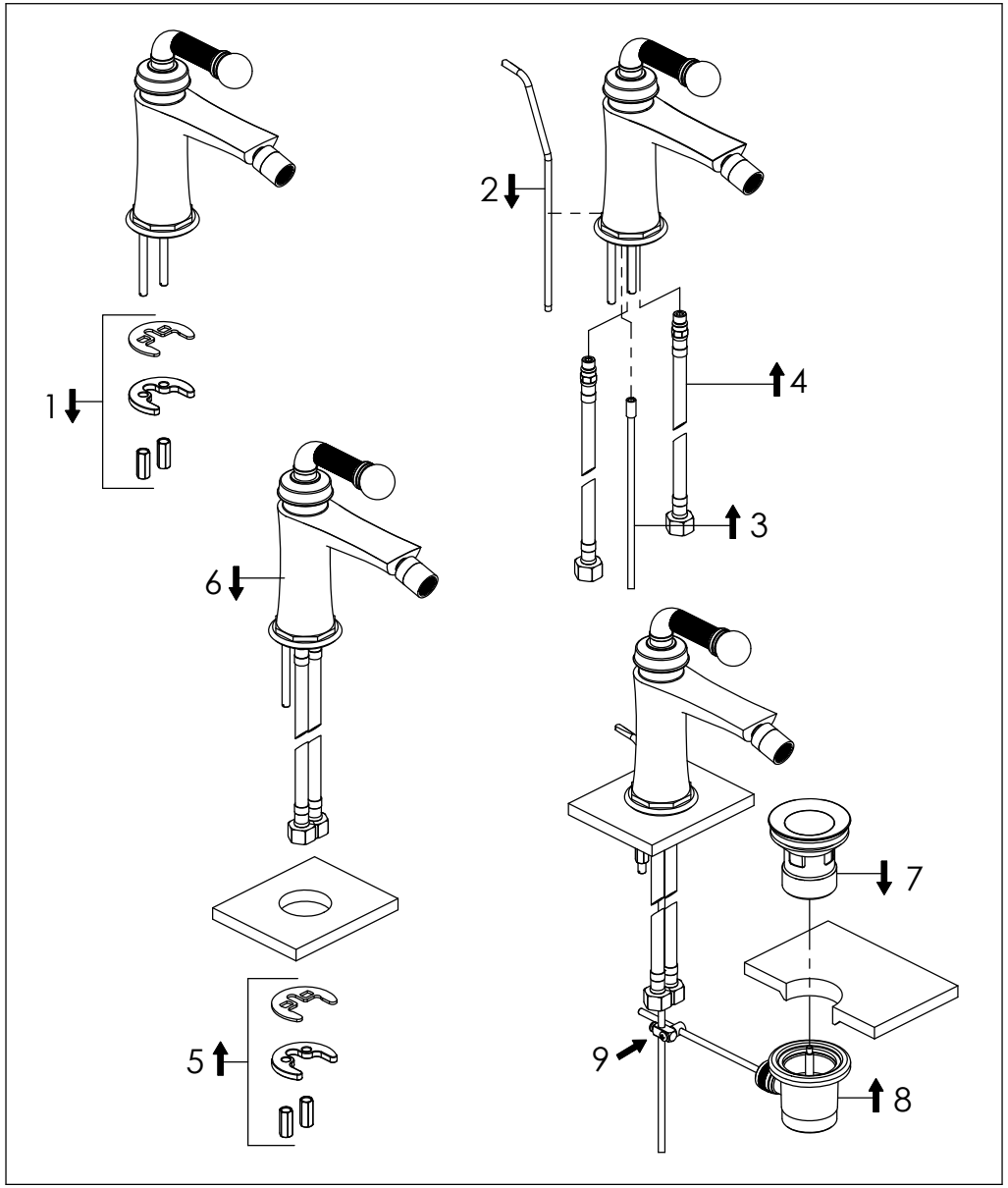

Technische Zeichnung / Technical drawing

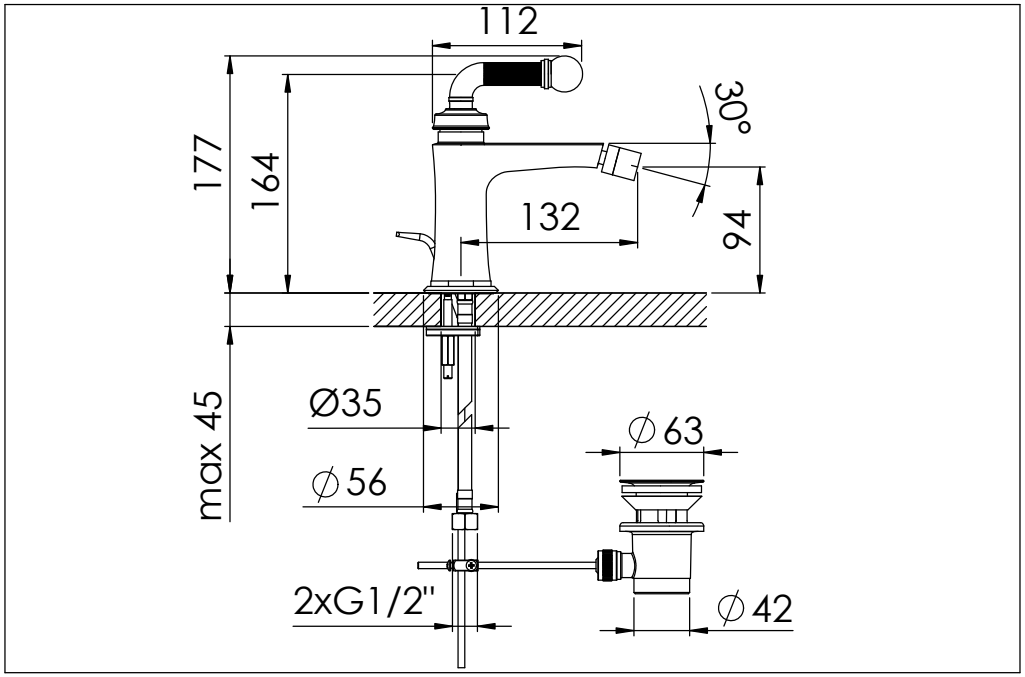
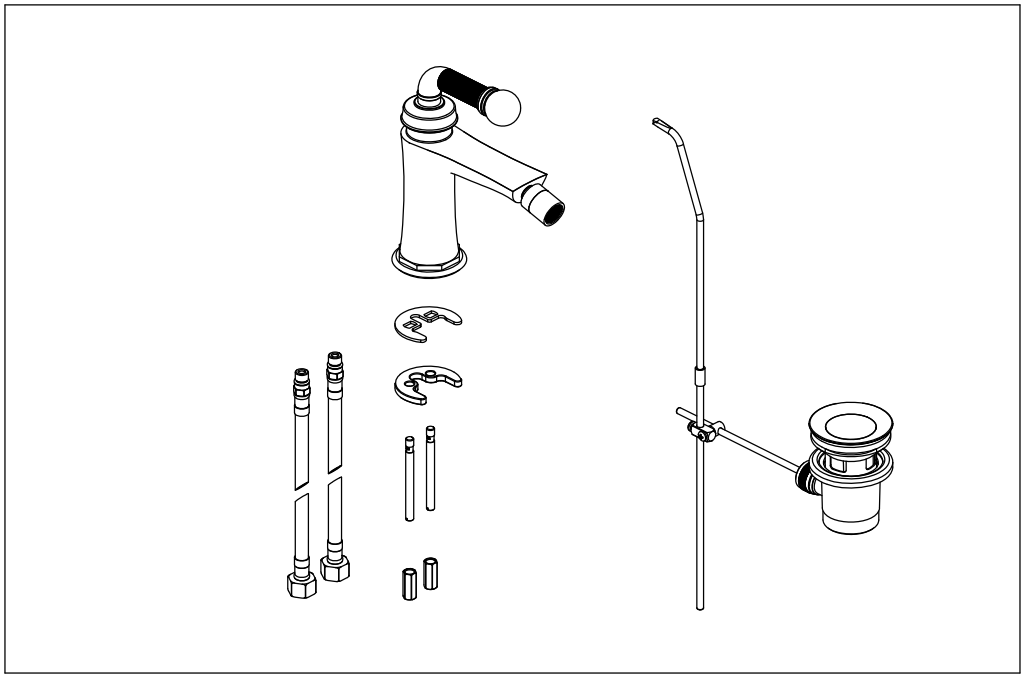
Explosionszeichnung / Exploded drawing